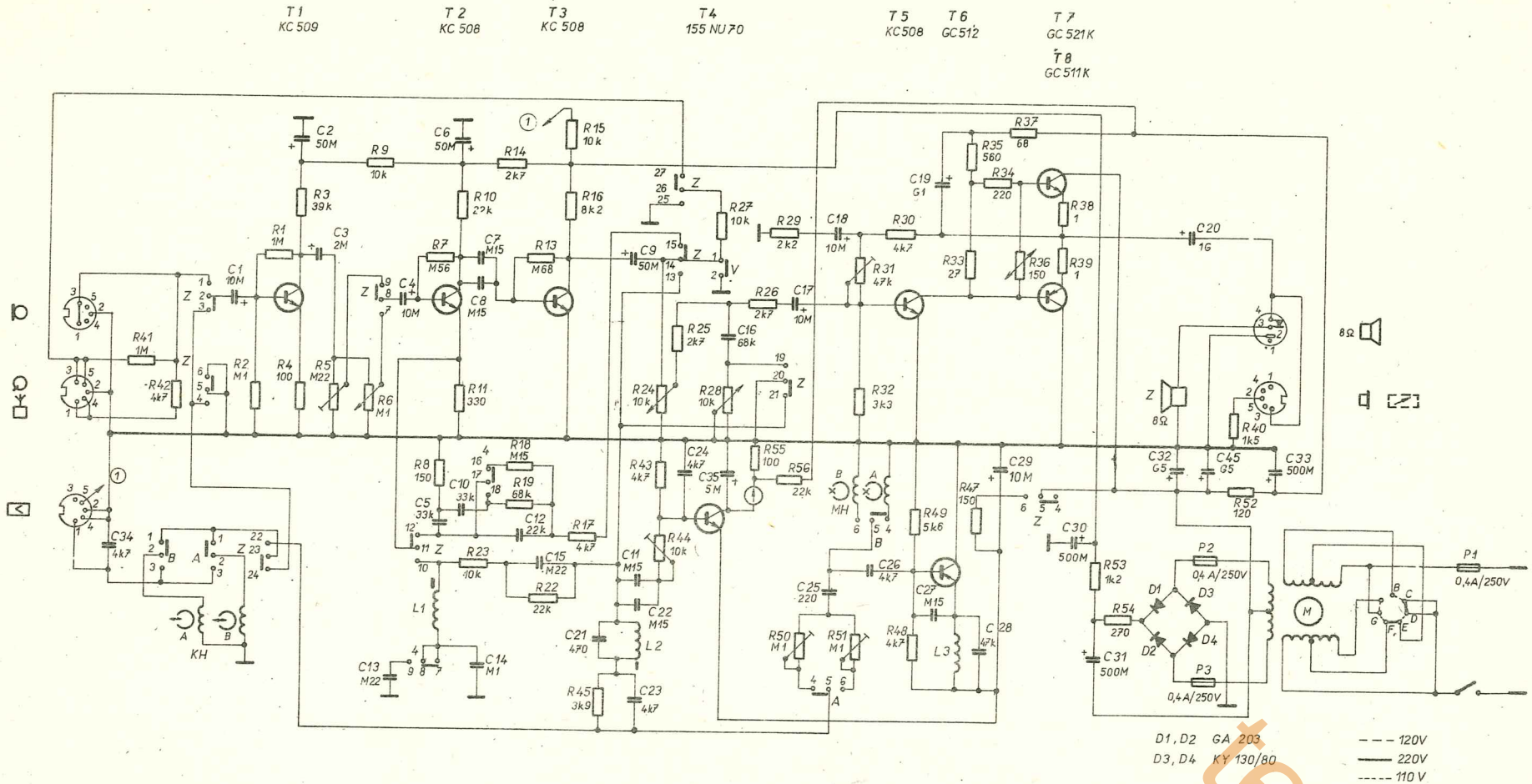

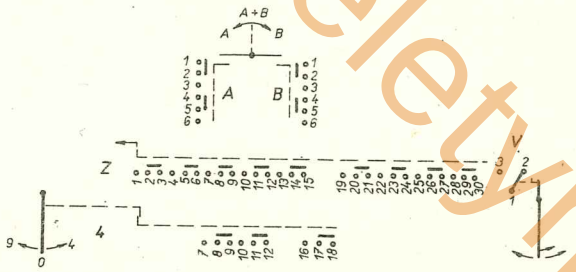

KONTAKTY PŘEPÍNAČE STOP OZNAČENY A,B KRESLENY V POLOZE A + B
KONTAKTY PŘEPÍNAČE ZÁZNAM - SNÍMÁNÍ OZNAČENY „Z" A ZAKRESLENY V POLOZE SNÍMÁNÍ
KONTAKTY PŘEPÍNAČE RYCHLOSTÍ OZNAČENY „4" A ZAKRESLENY V POLOZE v = 9
KONTAKT „V" ZAKRESLEN V KLIDOVÉ POLOZE (ROZPÍNÁ PŘI FUNKCI VPŘED)

OTS **TESLA** PŘELOUČ – srpen 1972 Změny vyhrazeny

Magnetofon B54

teletym.cz